CENTRALIZADOR LATERAL - SSI

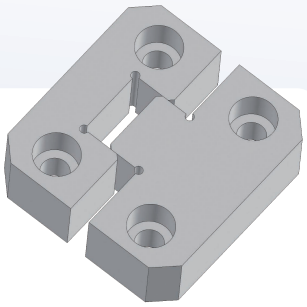

Material: DIN 1.2344
Dureza: 55 - 60 HRC

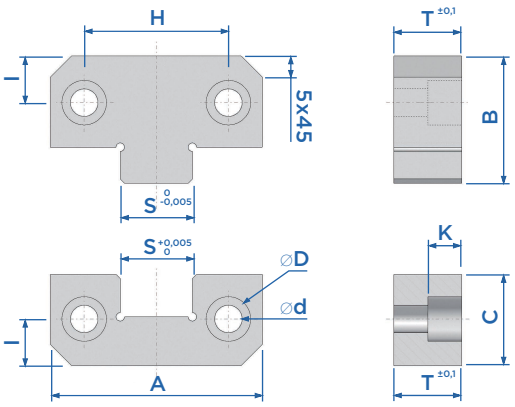

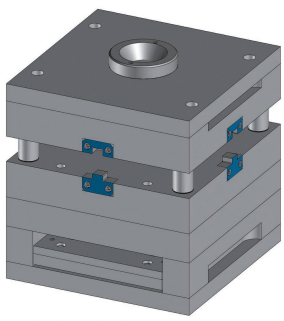

Código	A	B	C	T	S	H	I	D	d	K
SSI50	50	30	21,5	16	17	34	11	10,5	6,5	8
SSI75	75	50	36	19	25	50	18	16,5	10,5	12
SSI100	100	65	45	19	35	70	22	16,5	10,5	12
SSI125	125	65	45	25	45	84	22	16,5	10,5	12

CENTRALIZADOR DE FACE - CLP

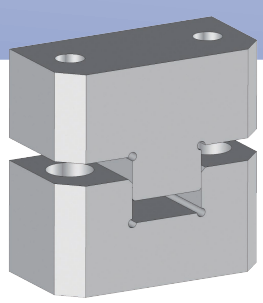

Material: DIN 1.2344
Dureza: 55 - 60 HRC

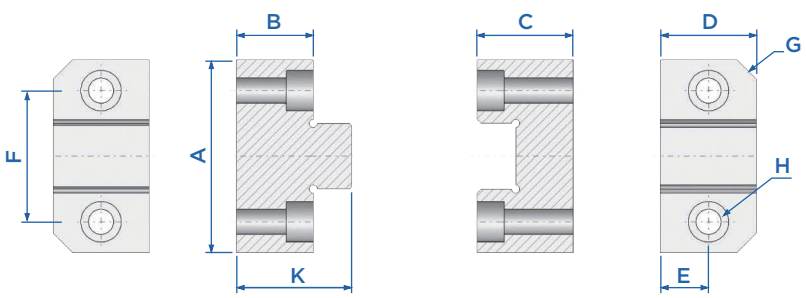

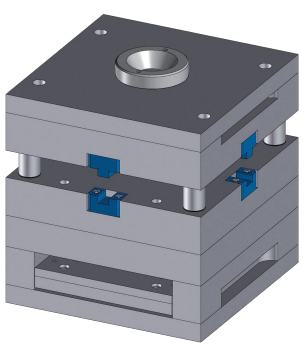

Código	A	B	C	D	E	F	G	H	K
CLP35	35	15	20	20	10	24	C3	M5	25
CLP50	50	20	25	25	12.5	34	C5	M6	30
CLP75	75	25	30	50	25	52	C8	M8	40

CENTRALIZADOR REDONDO - PZ051

Material: DIN 1.2344
Dureza: 55 - 60 HRC

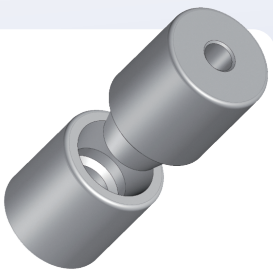

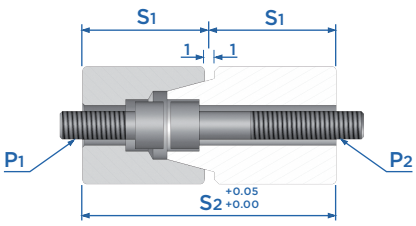

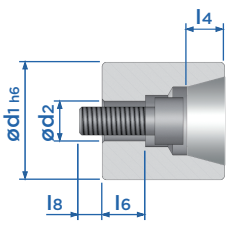

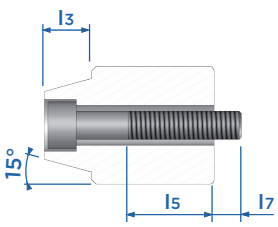

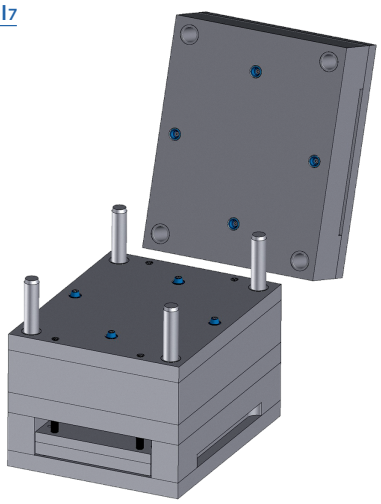

Código	l8	l7	l6	l5	l4	l3	d2	P1	P2	s1	s2	d1
PZ051/20	9.5	12	10.6	19.7	10	9	M8	M6x20	M6x40	27	54	20
PZ051/26	11	11	9.2		11	10						26
PZ051/30	13	15	12.2	25	16	14	M10	M8x25	M8x55	36	72	30
PZ051/42	13	16	16.8	27	20	18		M8x30	M8x70	46	92	42

Obs: Parafusos P1 e P2 não são fornecidos pela Polimold

CENTRALIZADOR FRONTAL - CER

Material: DIN 1.2344
Dureza: 55 - 60 HRC

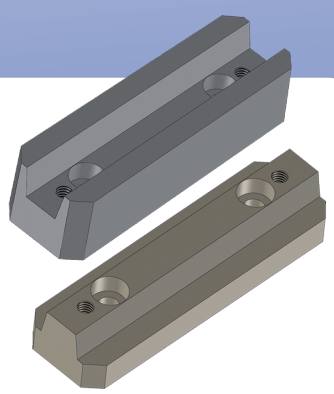

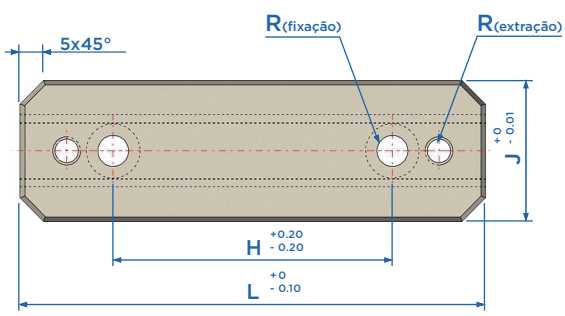

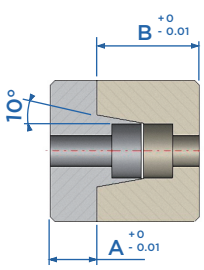

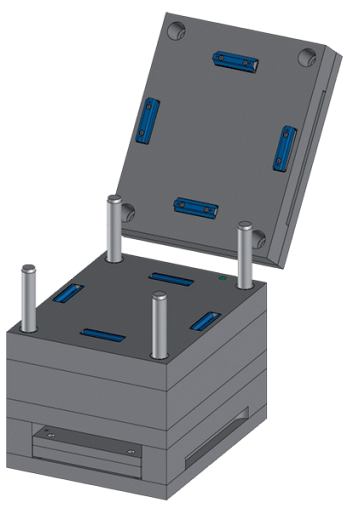

Código	L	H	J	A	B	R
CER50	50	-	25	8	17,5	M5
CER100	100	60	30	10	22	M6
CER150	150	100	40	13	25	M8

polimold
A única que você confia.

CENTRALIZADOR LATERAL DUPLO - PXXSI

Material: DIN 1.2344
Dureza: 55 - 60 HRC

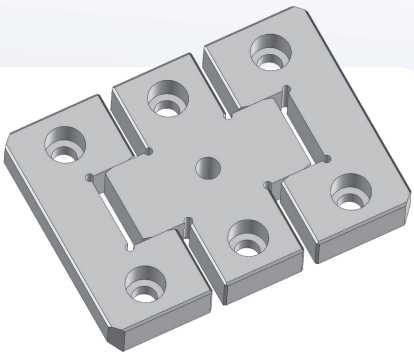

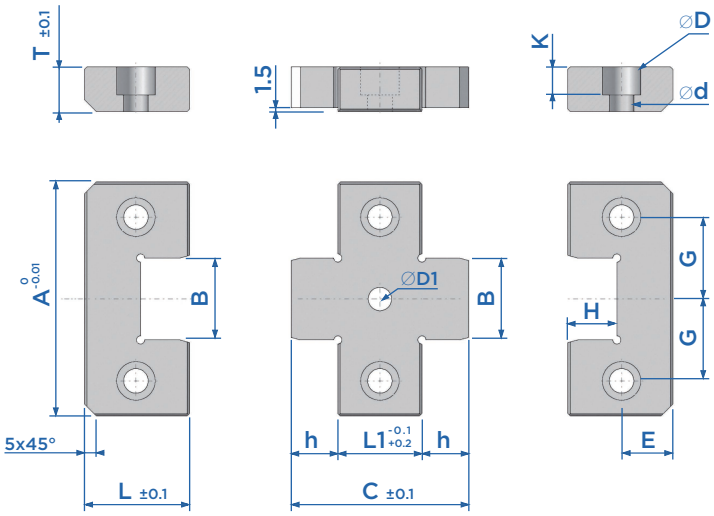

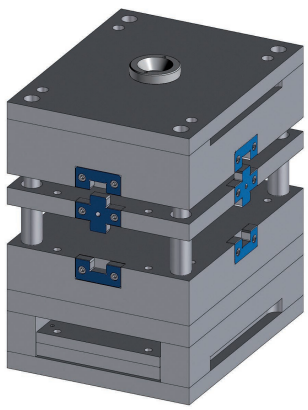

Código	A	X	B	C	D	d	E	F	G	h	H	D1	K	L	L1	T	M	N
PXXSI5026	50	26	17	43	10.5	6.5	11	13	17	8.5	9.5	6	8	21.5	26	16	M6	15
PXXSI5036		36		53				18							36			
PXXSI7526	75	26	25	54	16.5	10.5	18	13	25	14	15	10	12	36	26	19	M10	20
PXXSI7536		36		64				18							36			
PXXSI10036	100		35	76			22		35	20	21			45				
PXXSI10046		46		86				23							46			
PXXSI12536	125	36	45	76				18	42			12			36	25		
PXXSI12546		46		86				23							46			

Detalhe de Alojamento

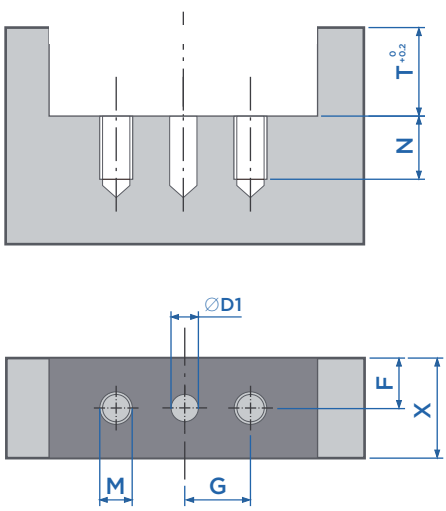

Placa Flutuante

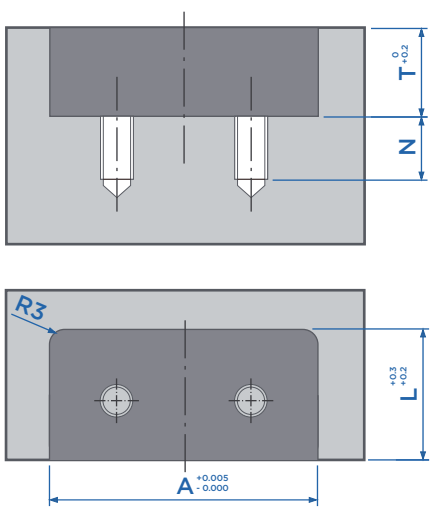

Placas Porta Macho/Fêmea